HP Hydro Power s.r.l.

Pompe a pistoni radiali - Oleodinamica - Impianti

Pompa a due stadi PV2 - ... / PR 1 - ...

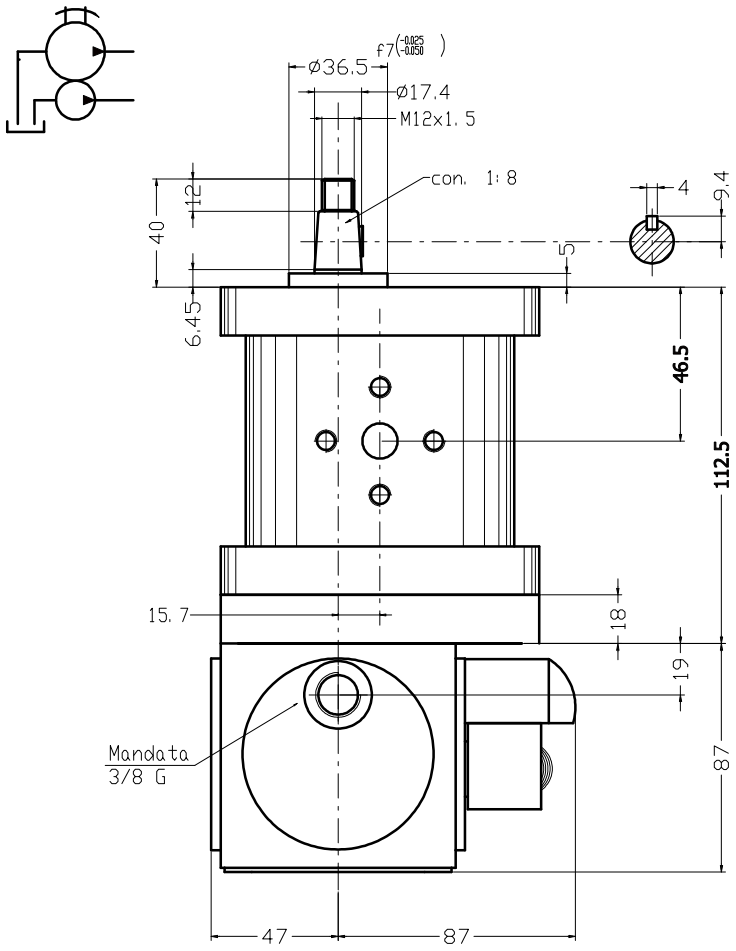

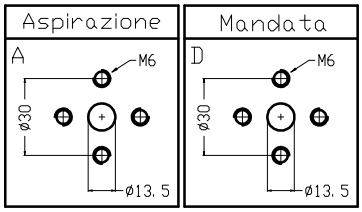

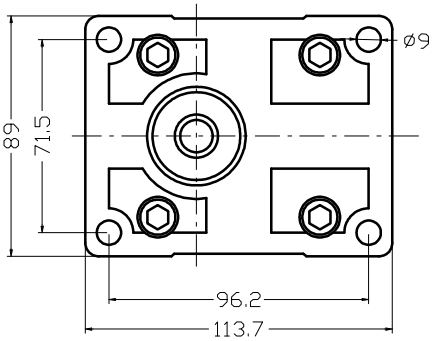

Caratteristiche generali

Tipo di apparecchio	**Pompa a due stadi a cilindrata fissa**
Costruzione	**Pompa BP ad ingranaggi flangiata in asse a pompa a pistoni radiali AP**
Fissagggio	**Attacco flangiato lato albero**
Senso di rotazione	**Da specificare se orario o antiorario**
Velocità di rotazione	**500-1900 g/m, ottimale 900-1500 g/m**
Montagio	**Esterno o ad immersione da specificare**
Campo di temp. ambientale	**da -20°C a +60°C**
Fluido idraulico	**Olio minerale DIN 51524-51525**
Campo di temp. del fluido	**Da -10°C a +70°C, ottimale da +30°C a +60°C**
Campo di viscosità del fluido	**16-300cSt (2,4-40°E), ottimale 20-35 cSt (2,9-4,3°E)**
Filtraggio	**25-60 micron a seconda dell'impiego**
Portata	**Vedere tabelle**

Modello	cc/giro BP	L/m BP a 1450g/m	P MAX BP	cc/giro AP	L/m AP AP	P. MAX AP	A	B	C	Aspir.	Mand.
PV2-4/PR1,,	4,20	6,10	260	0,60 - 2,83	0,80 - 3,80	800-150	77,1	37,3	171,1	Tipo A	Tipo B
PV2-6/PR1,,	6,00	8,70	260	0,60 - 2,84	0,80 - 3,81	800-150	78	37,8	172	Tipo A	Tipo B
PV2-8/PR1,,	8,40	12,10	260	0,60 - 2,85	0,80 - 3,82	800-150	79,5	38,5	173,5	Tipo A	Tipo B
PV2-10/PR1,,	10,80	15,60	260	0,60 - 2,86	0,80 - 3,83	800-150	81,5	39,5	175,5	Tipo A	Tipo B
PV2-14/PR1,,	14,40	20,90	250	0,60 - 2,87	0,80 - 3,84	800-150	83,5	40,5	177,5	Tipo A	Tipo B
PV2-17/PR1,,	16,80	24,30	230	0,60 - 2,88	0,80 - 3,85	800-150	85,5	41,5	179,5	Tipo A	Tipo B
PV2-20/PR1,,	19,20	27,80	210	0,60 - 2,89	0,80 - 3,86	800-150	87,5	42,5	181,5	Tipo A	Tipo B
PV2-22/PR1,,	22,80	33,00	200	0,60 - 2,90	0,80 - 3,87	800-150	89,5	43,5	183,5	Tipo A	Tipo B
PV2-26/PR1,,	26,20	37,90	170	0,60 - 2,91	0,80 - 3,88	800-150	92,5	45	186,5	Tipo A	Tipo B
PV2-30/PR1,,	30,00	43,50	160	0,60 - 2,92	0,80 - 3,89	800-150	96	46,8	190	Tipo A	Tipo B
PV2-34/PR1,,	34,20	49,50	150	0,60 - 2,93	0,80 - 3,90	800-150	98,5	48	192,5	Tipo A	Tipo B
PV2-40/PR1,,	39,60	57,40	140	0,60 - 2,94	0,80 - 3,91	800-150	102,5	50	196,5	Tipo A	Tipo B